©2013 **202220836** 11.13

Closer

Installation Guide

Guía para la instalación del cerrador

Parts List — Lista de piezas

Top Closer
Cerrador superior

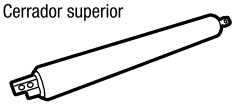

Bottom Closer with Hold Open Button
Cerrador inferior con botón para mantener abierto

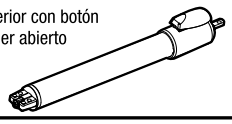

Door Bracket
Soporte de la puerta

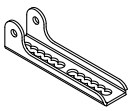

Jamb Bracket
Soporte de la jamba



Long Clip
Sujetador largo

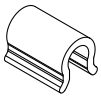

#10 x 1-1/2" Screw
Tornillo n.° 10 x 1-1/2 in

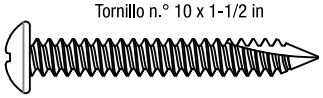

Long Pin
Pasador largo

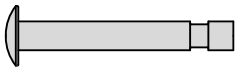

Short Clip
Sujetador corto



O-Ring
Juntas tóricas



#10 x 5/8" Screw
Tornillo n.° 10 x 5/8 in

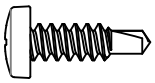

Short Pin
Pasador corto

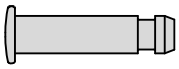

Install Closers — Instale los brazos cerradores

1. Position the jamb bracket ¼" from the back of the hinge mounting frame and secure to door frame with four long screws.
2. Remove the yellow spacer clip and secure closer to jamb bracket using the short pin and O-ring.
3. Extend the closer and snap the yellow spacer clip back onto the rod of the closer (use the long clip on the top closer and the short clip on the bottom closer).
4. Secure the door bracket to the closer using the long pin and the O-ring.
5. Close the door.
6. Level and install the door bracket on the door with two short screws.
7. Remove and discard the yellow spacer clips.
8. Turn the adjusting screw to control the speed of the closer.

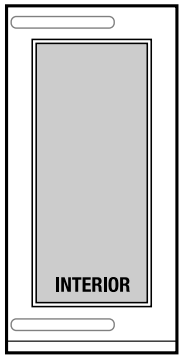

Recommended closer location
Ubicación recomendada del brazo cerrador

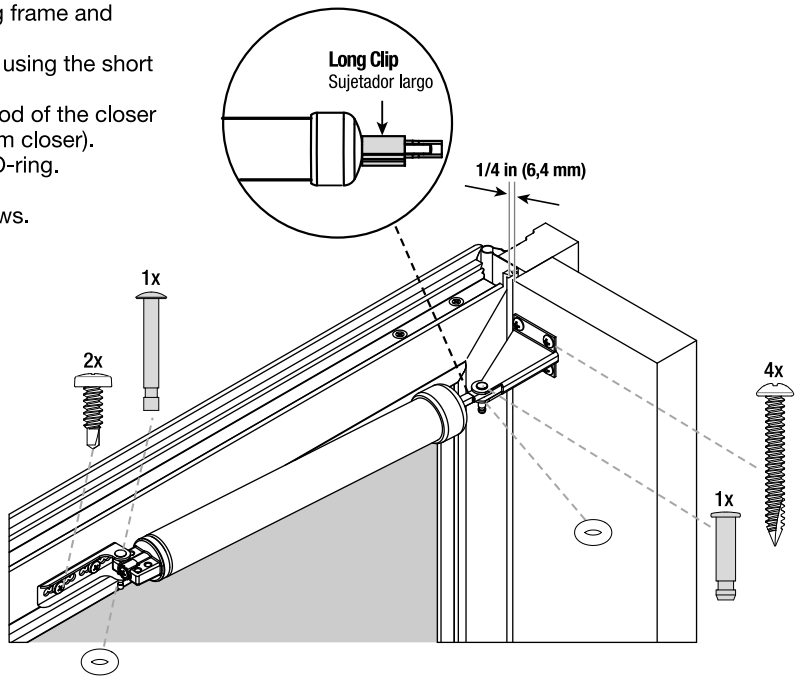

1. Coloque el soporte de la jamba a 1/4" (6 mm) de la parte posterior del marco de montaje de la bisagra y fije al marco de la puerta con cuatro tornillos largos.
2. Retire el sujetador amarillo del espaciador y fije el cerrador a la bisagra de la jamba utilizando el pasador corto y la junta tórica.
3. Extienda el cerrador y coloque nuevamente el sujetador amarillo del separador a presión en la varilla del cerrador (utilice el sujetador largo del cerrador superior y el sujetador corto del cerrador inferior).
4. Fije el soporte de la puerta al cerrador utilizando el pasador largo y la junta tórica.
5. Cierre la puerta.
6. Nivele e instale el soporte de la puerta en la puerta con dos tornillos cortos.
7. Retire y deseche los sujetadores amarillos del espaciador.
8. Gire el tornillo de ajuste para controlar la velocidad del brazo cerrador.

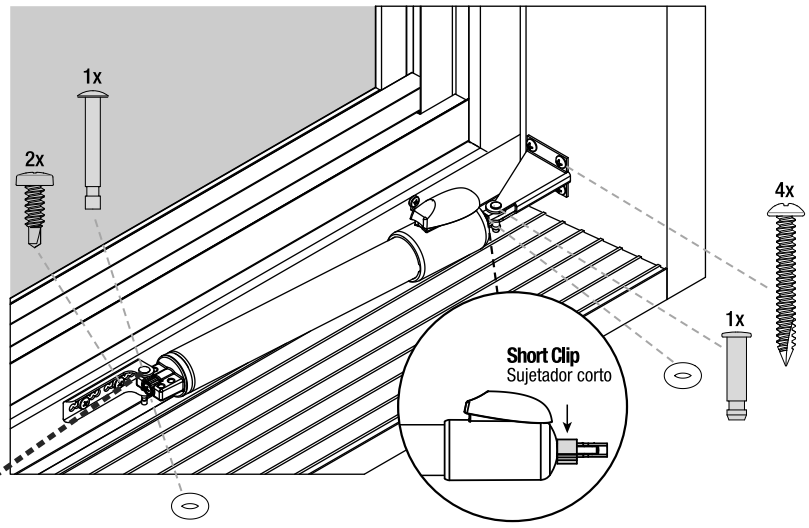

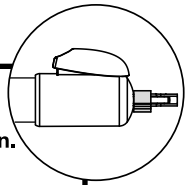

To engage hold open feature:
Press the hold open button and move door to desired position.

To release hold open feature:
Push the door open slightly and release.

Para utilizar la función de mantener la puerta abierta: Presione el botón para mantener abierto y mueva la puerta a la posición deseada.

Para cancelar la función de mantener la puerta abierta: Empuje suavemente la puerta y libere el botón.

