Closer Installation Instructions

LARSON

Parts List

Closer Cylinder with Spacer Clip	Door Bracket	Door Frame Bracket	Closer Base	#10 x 1-1/2" Screws (4)	#10 x 5/8" Self-Tapping Screws (2)	Short Pin with O-Ring	Long Pin with O-Ring
							
A	B	C	D	E	F	G	H

Tools Needed

Safety Glasses	8" Level	Tape	Tape Measure	Power Drill and Drill Set*	Phillips Screwdriver	Pencil
	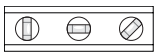			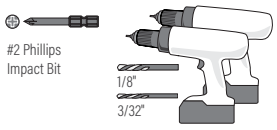	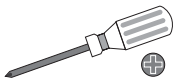	

*Impact Driver recommended for quicker bit changes.

1 Closer Location & Installation

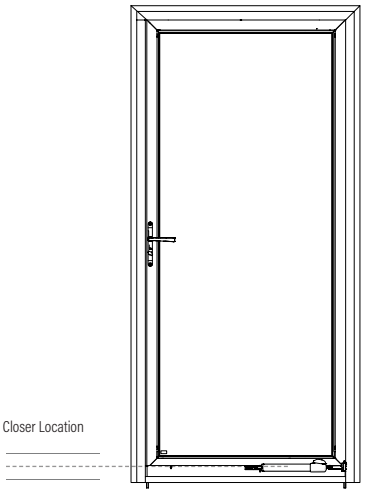

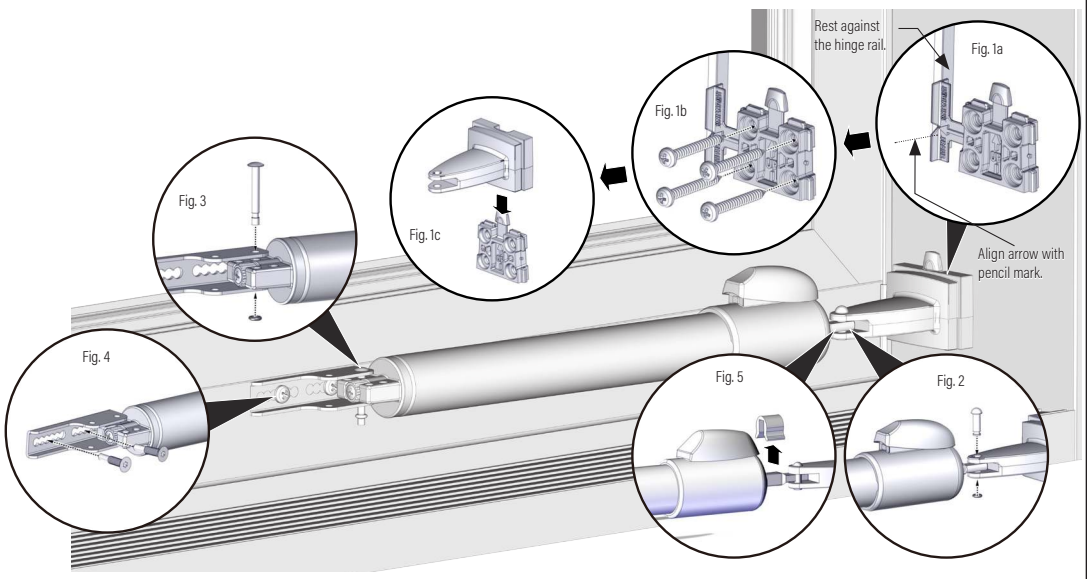

1. Fully open the door.
2. Use a tape measure to measure 2" up from the door sill and mark the hinge rail.
3. Align the Closer Base (D) with the arrow on the alignment tab to the mark on the hinge rail. Make sure the alignment tab rests against the hinge rail, with the UP arrow pointing upwards. Use a pencil to mark all four holes on the door jamb as shown in Fig. 1a.
4. Drill 1/8" pilot holes at the marked locations from step 3.
5. Secure Closer Base (D) with the provided Screws (E x 4) as shown in Fig. 1b. Remove and discard the alignment tab on the Closer Base (D).
6. Slide the Door Frame Bracket (C) onto the Closer Base (D) until it clicks into place as shown in Fig. 1c.
7. With the push button facing up, connect the Closer Cylinder (A) to the Door Frame Bracket (C) using the Short Pin (G) after temporarily removing and reattaching the O-ring as shown in Fig. 2.
8. Connect the Door Bracket (B) to the end of the Closer Cylinder (A) by temporarily removing and then replacing the O-ring on the Long Pin (H), as shown in Fig. 3.
9. Close the door. Level the Door Bracket (B) against the door and mark the third hole from the end in each of the slotted mounting holes. Using the 3/32" taped drill bit with 3/8" of the bit exposed, drill pilot holes into the marked locations on the door as shown in Fig. 4. **Do not drill through the door.** Tape is used as a guide to prevent drilling through the door panel.
10. Secure the Door Bracket (B) to the door with the Self-Tapping Screws (F x 2) into each slotted mounting hole as shown in Fig. 4.
11. Discard the spacer clip as shown in Fig. 5.

To operate:

- Engage Hold-Open: Move the door to your desired open position and press the push button on the Closer Cylinder (A).
- Release Hold-Open: Push the door open slightly to disengage the hold-open feature and allow the door to close automatically.

Troubleshooting

For the best experience with your door, you can adjust the speed at which the door closes.

- Slow Down: Turn the screw clockwise.
- Speed Up: Turn the screw counterclockwise.

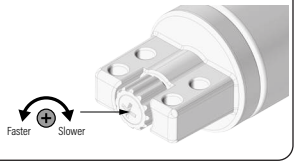

#202221244-0724 / larsondoors.com
©2024 Larson Manufacturing Company, LLC. All rights reserved. LARSON and the Larson logo are trademarks of Larson Manufacturing Company, LLC. Registered trademarks are registered in the U.S. and may be registered internationally. Larson Manufacturing Company, LLC is an operating company of Fortune Brands Innovations, Inc. All trademarks are property of their respective owners.

Directives d'installation du ferme-porte
Instrucciones de instalación para el brazo cerrador

LARSON

Liste de pièces/*Lista de piezas*

Ferme-porte avec clip d'entretoise *Cilindro cerrador con broche espaciador*	Support de porte *Soporte de la puerta*	Support du cadre de porte *Soporte del marco de la puerta*	Partie inférieure du dispositif de fermeture *Base del brazo cerrador*	Vis n° 10 x 1-1/2 po (4) *Tornillos N°10 x 1-1/2 in. (3,8 cm) (4)*	Vis autotaraudeuses #10 x 5/8 po (2) *Tornillos autorroscantes #10 de 5/8" (2)*	Goupille courte avec joint torique *Perno corto con junta tórica*	Goupille longue avec joint torique *Perno largo con junta tórica*
							
A	B	C	D	E	F	G	H

Outils requis/*Herramientas necesarias*

Lunettes de sécurité *Gafas de seguridad*	Niveau de 8 po *Nivel de 8"*	Ruban adhésif *Cinta adhesiva*	Ruban à mesurer *Cinta métrica*	Perceuse électrique et jeu de forets* *Taladro y kit de brocas**	Tournevis Phillips *Destornillador de cruz*	Crayon *Lápiz*
	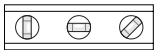			Mèche à percussion Phillips #2 *Broca de impacto Phillips #2* 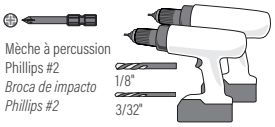 1/8" 3/32"	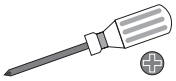	

*Perceuse électrique et jeu de forets (nous vous recommandons un tournevis à percussion pour un remplacement plus rapide des mèches).
**Taladro y kit de brocas (se recomienda un atornillador de impacto para un cambio de brocas más rápido).*

1 Emplacement et installation du ferme-porte/*Ubicaciones e instalación de los brazos cerradores*

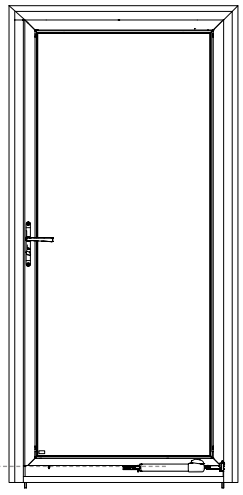

Emplacement du ferme-porte

La ubicación para el brazo cerrador

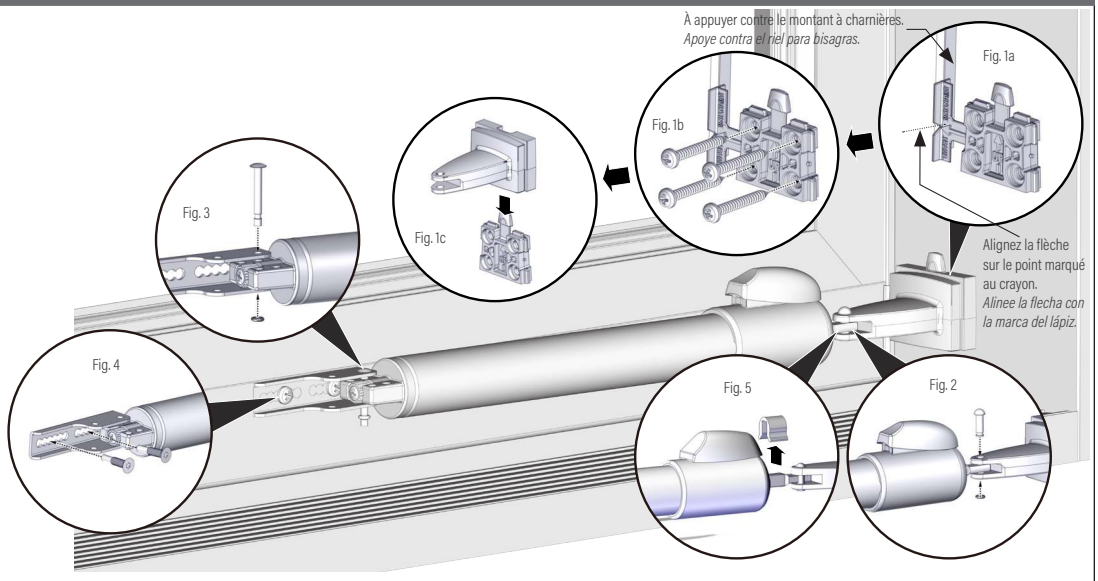

1. Ouvrez complètement la porte.
2. Utilisez un ruban à mesurer pour mesurer 2 po au-dessus du seuil de porte, puis marquez le montant à charnières.
3. Alignez la partie inférieure du dispositif de fermeture (D) sur la flèche de la languette d'alignement et sur la marque apposée sur le montant à charnières. Assurez-vous que la languette d'alignement repose sur le montant à charnières, la flèche UP (haut) étant orientée vers le haut. Utilisez un crayon pour marquer les quatre trous sur le montant de la porte, ainsi qu'indiqué sur l'ill. 1a.
4. Percez des avant-trous de 1/8 po aux endroits marqués à l'étape 3.
5. Fixez solidement la partie inférieure du dispositif de fermeture (D) avec les vis (E x 4) fournies, ainsi qu'indiqué sur l'ill. 1b. Retirez, puis jetez la languette d'alignement de la partie inférieure du dispositif de fermeture (D).
6. Faites glisser le support du cadre de porte (C) sur la partie inférieure du dispositif de fermeture (D) jusqu'à ce qu'il s'enclenche, ainsi qu'indiqué sur l'ill. 1c.
7. Le bouton-poussoir étant orienté vers le haut, raccordez le ferme-porte (A) au support du cadre de porte (C) à l'aide de la goupille courte (G) après avoir enlevé temporairement et remis en place le joint torique, ainsi qu'indiqué sur l'ill. 2.
8. Raccordez le support de porte (B) à l'extrémité du ferme-porte (A) en retirant temporairement puis en replaçant le joint torique sur la goupille longue (H), ainsi qu'indiqué sur l'ill. 3.
9. Fermez la porte. Placez le support de porte (B) à niveau contre la porte, puis marquez le troisième trou à partir de l'extrémité dans chacun des trous de montage oblongs. À l'aide du foret de 3/32 po, en laissant 3/8 po du foret apparent, percez des avant-trous dans les emplacements marqués sur la porte, ainsi qu'indiqué sur l'ill. 4. **Ne pas percer la porte.** Le ruban adhésif sert de guide pour éviter de percer le panneau de porte.
10. Fixez solidement le support de porte (B) à la porte à l'aide des vis autotaraudeuses (F x 2) dans chaque trou de montage oblong, ainsi qu'indiqué sur l'ill. 4.
11. Débarrassez-vous du clip d'entretoise ainsi qu'indiqué sur l'ill. 5.

Pour fonctionner :

- Engagez le butoir de retenue : Placez la porte dans la position d'ouverture souhaitée, puis appuyez sur le bouton-poussoir du ferme-porte (A).
- Relâcher le butoir de retenue : Ouvrez légèrement la porte en la poussant pour désactiver la fonction de butoir de retenue et permettre à la porte de se fermer automatiquement.

1. *Abra la puerta completamente.*
2. *Use una cinta métrica para medir 2" hacia arriba desde el umbral de la puerta y marque el riel para bisagras.*
3. *Alinee la base del brazo cerrador (D) con la flecha de la pestaña de alineación alineada con la marca en el riel para bisagras. Asegúrese de que la pestaña de alineación quede apoyada contra el riel para bisagras, con la flecha de UP (arriba) apuntando hacia arriba. Use un lápiz para marcar los cuatro orificios en el larguero de la puerta como se muestra en la fig. 1a.*
4. *Taladre orificios piloto de 1/8" en las posiciones marcadas en el paso 3.*
5. *Fije la base del brazo cerrador (D) con los tornillos incluidos (E x 4) como se muestra en la fig. 1b. Retire y deseche la pestaña de alineación de la base del brazo cerrador (D).*
6. *Deslice el soporte para marco de puerta (C) sobre la base del brazo cerrador (D) hasta que se fije en su posición con un clic, tal como se muestra en la fig. 1c.*
7. *Con el pulsador hacia arriba, conecte el cilindro cerrador (A) al soporte para marco de puerta (C) usando el perno corto (G) después de retirar temporalmente y volver a colocar la junta tórica como se muestra en la fig. 2.*
8. *Conecte el soporte para puerta (B) con el extremo del cilindro cerrador (A) retirando temporalmente y luego volviendo a colocar la junta tórica sobre el perno largo (H) como se muestra en la fig. 3.*
9. *Cierre la puerta. Nivele el soporte para puerta (B) contra la puerta y marque el tercer orificio desde el extremo en cada uno de los orificios de montaje en forma de ranura. Use la broca de 3/32" con cinta adhesiva que deje 3/8" de la broca expuesta para taladrar orificios piloto en las posiciones marcadas en la puerta como se muestra la fig. 4. **No taladre a través de la puerta.** La cinta adhesiva se usa como guía para evitar taladrar a través del panel de la puerta.*
10. *Fije el soporte para puerta (B) a la puerta con los tornillos autorroscantes (F x 2) en cada orificio de montaje en forma de ranura como se muestra en la fig. 4.*
11. *Descarte el broche espaciador como se muestra en la fig. 5.*

Para operar:

- *Activar la función de mantener puerta abierta: Mueva la puerta hasta la posición de apertura que desee y presione el pulsador en el cilindro cerrador (A).*
- *Liberar la función de mantener puerta abierta: Empuje la puerta para abrirla levemente para desenganchar la función de mantener puerta abierta y permita que la puerta se cierre automáticamente.*

Dépannage/*Resolución de problemas*

Pour profiter au mieux de votre porte, vous pouvez régler la vitesse à laquelle elle se ferme.

- Ralentissement : tournez la vis dans le sens des aiguilles d'une montre.
- Accélération : tournez la vis dans le sens inverse des aiguilles d'une montre.

Para mejorar su experiencia al usar su puerta, puede ajustar la velocidad de cierre.

- *Menor velocidad: gire el tornillo en el sentido de las manecillas del reloj.*
- *Mayor velocidad: gire el tornillo en el sentido contrario a las manecillas del reloj.*

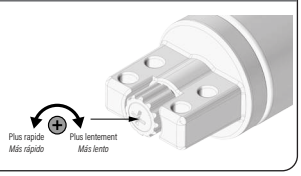

#202221244-0724 / larsondoors.com
©2024 Larson Manufacturing Company, LLC. Tous droits réservés. Les marques déposées sont déposées aux États-Unis et peuvent être déposées à l'international.
©2024 Larson Manufacturing Company, LLC. Todos los derechos reservados. Las marcas registradas están registradas en los EE. UU. y pueden registrarse internacionalmente.