Handle Installation Instructions

Parts List

Outside Handle	Thumb Button	Inside Latch Assembly	Strike Plate	Strike Plate Shims	Spindle	Spring	#6 x 1-1/4" Screws (2)	#6 x 1-1/4" Screws (2)
A	B	C	D	E	F	G	H	I

Tools Needed

Safety Glasses, 8" Level, Scissors, Tape Measure, 5/16" Drill Bit, 1/8" Drill Bit, Power Drill, Phillips Head Screwdriver, Pencil

1 Drilling

1. Cut along dotted line below to separate template from instruction sheet.
2. Tape template around edge of door at desired height (Fig.1), with the hole markings on the inside of the door. **Caution:** Raise or lower template as needed to avoid entrance handle or lock.
3. Predrill the three marked holes with a 1/8" drill bit. **Caution:** To ensure desirable assembly results, keep the drill level and square to the door.
4. With the door closed, mark the position of the strike plate on the entryway's frame with a pencil.
5. Remove the template and drill through the three holes using a 5/16" drill bit. Remove any burrs from the holes.
6. Between the strike plate pencil marks on the entryway's frame from step 4, measure and mark 5/16" from the latch rail with a pencil (Fig. 3).
7. Place the strike plate (D) between the three pencil marks on the entryway's frame and mark the center of each slot with a pencil.
8. Predrill the slot marks with a 1/8" drill bit.

FIG. 1

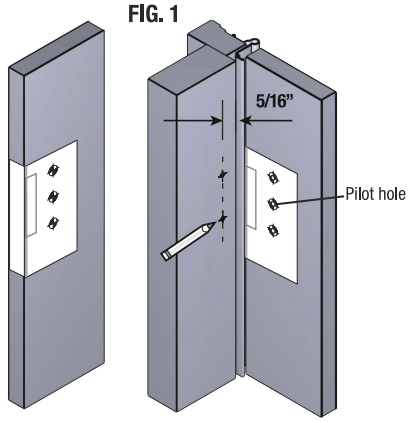

2 Latch Installation

1. Place spindle (F) and spring (G) in thumb button (B), and insert into the outside handle (A) (Fig. 2).
2. Place the outside handle assembly on the exterior side of the door, using the drilled holes for alignment (Fig. 2).
3. Position the inside latch assembly (C) on the interior side of the door, using the screw holes and spindle for alignment (Fig. 2).
4. Secure the inside latch assembly (C) and handle (A) with screws (I) (Fig.2). **Caution:** Do not overtighten screws as it may cause binding.
5. Close door and place strike plate (D) in position on the entryway's frame. Check engagement with the inside latch assembly (C) and add strike plate shims (E) under the strike plate (D) as needed. **Caution:** Failure to add shims may result in a failure to latch.
6. Secure strike plate (D) and strike plate shims (E) with screws (H), using the predrilled holes.
7. Check door latching by opening and closing the door. Loosen the strike plate screws (H) and use the slotted mounting holes to shift the strike plate (D) as needed.

FIG. 2

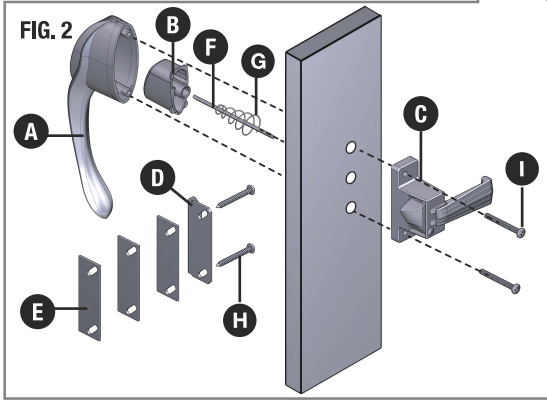

FIG. 3

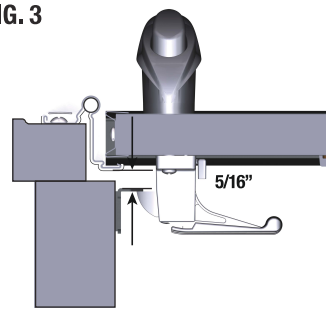

CUT HERE

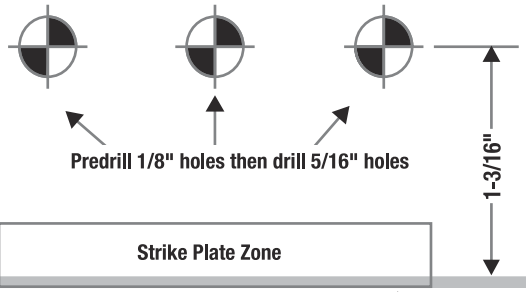

Place on the inside of the door

Fold on this line

Place around edge of door

#202221225-0623 / larsondoors.com

©2023 Larson Manufacturing Company. All rights reserved. LARSON and the Larson logo are trademarks of Larson Manufacturing Company. Registered trademarks are registered in the U.S. and may be registered internationally. Larson Manufacturing Company is an operating company of Fortune Brands Innovations, Inc. All trademarks are property of their respective owners.

Instructions d'installation
Instrucciones de instalación

Liste de pièces/*Lista de piezas*

Poignée extérieure *Manija exterior*	Bouton-poussoir *Botón*	Assemblage de la clenche intérieure *Conjunto del pestillo interior*	Gâche *Placa de impacto*	Cales de la gâche *Cuñas de la placa de impacto*	Tige de la poignée *Husillo*	Ressort *Resorte*	Vis n° 6 x 1 1/4 po (2) *Tornillos N° 6 x 1 1/4" (2)*	Vis n° 6 x 1 1/4 po (2) *Tornillos N° 6 x 1 1/4" (2)*
								
A	B	C	D	E	F	G	H	I

Outils requis/*Herramientas necesarias*

Lunettes de sécurité *Gafas de seguridad*	Niveau de 8 po *Nivel de 8"*	Ciseaux *Tijeras*	Ruban à mesurer *Cinta métrica*	Mèche de 5/16 po *Broca de 5/16"* / Mèche de 1/8 po *Broca de 1/8"* / Perceuse électrique *Taladro eléctrico*	Tournevis Phillips *Desarmador de cruz*	Crayon *Lápiz*
	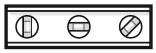			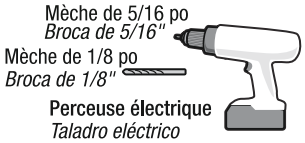		

1 Perçage/*Perforación*

1. Couper le long de la ligne pointillée pour détacher le gabarit de la fiche de directives.
2. À l'aide d'un ruban adhésif, fixer le gabarit autour du bord de la porte à la hauteur désirée (Fig. 1); les marques des trous doivent se trouver à l'intérieur de la porte. **Mise en garde :** Faire glisser le gabarit vers le haut ou vers le bas de manière qu'il n'entre pas en contact avec la poignée d'entrée ou la serrure.
3. À l'aide d'une mèche de 1/8 po, percer les trois trous préalables aux endroits marqués. **Mise en garde :** Afin de pouvoir installer l'assemblage dans la bonne position, s'assurer de bien maintenir la perceuse perpendiculairement à la porte.
4. La porte fermée, marquer la position de la gâche sur le cadre de la porte, à l'aide d'un crayon.
5. Retirer le gabarit, puis percer à nouveau les trois premiers trous, cette fois à l'aide d'une mèche de 5/16 po. Retirer tous débris de perçage se trouvant dans les trous.
6. Entre les marques au crayon de la gâche sur le cadre de la porte effectuées à l'étape 4, mesurer une distance de 5/16 po depuis le rail de la clenche, puis faire une marque avec un crayon (Fig. 3).
7. Placer la gâche (D) entre les trois marques de crayon sur le cadre de la porte, et marquer le centre de chaque fente avec un crayon.
8. À l'aide d'une mèche de 1/8 po, percer des trous préalables dans les marques effectuées dans les fentes.

1. Corte a lo largo de la línea punteada siguiente para separar la plantilla de la hoja de instrucciones.
2. Pegue la plantilla alrededor del borde de la puerta, a la altura deseada (Fig. 1), con el orificio marcado hacia el interior de la puerta. **Precaución:** Suba o baje la plantilla según sea necesario para evitar la manija de entrada o el seguro.
3. Pretaladre los tres orificios marcados con una broca de 1/8". **Precaución:** Para obtener mejores resultados de ensamblado, mantenga el taladro nivelado y en escuadra con la puerta.
4. Con la puerta cerrada, marque con un lápiz la posición de la placa de impacto en el marco de la puerta.
5. Retire la plantilla y perfore los tres orificios con una broca de 5/16". Retire las rebabas de los agujeros.
6. Entre las marcas de lápiz de la placa de impacto en el marco de la puerta del paso 4, mida y marque con un lápiz 5/16" a partir del riel del pestillo (Fig. 3).
7. Coloque la placa de impacto (D) entre las tres marcas de lápiz en el marco de la puerta y marque el centro de cada ranura con un lápiz.
8. Pretaladre las marcas de las ranuras con una broca de 1/8".

FIG. 1

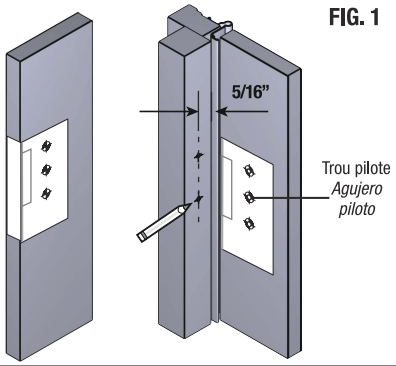

FIG. 2

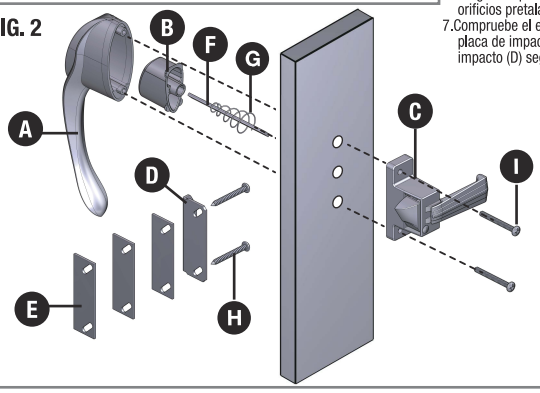

2 Installation de la clenche/*Instalación del pestillo*

1. Placer la tige de la poignée (F) et le ressort (G) dans le bouton-poussoir (B), puis les insérer dans la poignée extérieure (A) (Fig. 2).
2. Placer l'assemblage de la poignée extérieure du côté extérieur de la porte, en se servant des trous percés pour l'aligner correctement (Fig. 2).
3. Placer l'assemblage de la clenche intérieure (C) sur le côté intérieur de la porte, en se servant des trous des vis et de la tige de la poignée pour l'aligner correctement (Fig. 2).
4. Fixer l'assemblage de la clenche intérieure (C) et la poignée (A) à l'aide des vis (I) (Fig. 2). **Mise en garde :** Ne pas trop serrer les vis, car cela pourrait faire en sorte que la poignée se coince.
5. Fermer la porte, et placer la gâche (D) dans la bonne position sur le cadre de la porte. Vérifier l'enclenchement avec l'assemblage de la clenche intérieure (C), puis ajouter, au besoin, les cales de la gâche (E) sous la gâche (D). **Mise en garde :** Si aucune cale n'est installée, la clenche pourrait ne pas fonctionner correctement.
6. Fixer la gâche (D) et les cales de la gâche (E) avec les vis (H), en se servant des trous déjà percés.
7. Vérifier l'enclenchement de la poignée en ouvrant et en fermant la porte. Desserrer les vis (H) de la gâche, et utiliser les fentes de montage pour modifier un peu la position de la gâche (D), au besoin.

1. Coloque el husillo (F) y el resorte (G) en el botón (B) e insértelos en la manija exterior (A) (Fig. 2).
2. Coloque el conjunto de la manija exterior en el lado exterior de la puerta, usando los orificios perforados para alinearla (Fig. 2).
3. Coloque el conjunto del pestillo interior (C) en el lado interior de la puerta, usando los orificios de los tornillos y el husillo para alinearlo (Fig. 2).
4. Asegure el conjunto del pestillo interior (C) y la manija (A) con los tornillos (I) (Fig. 2). **Precaución:** No apriete demasiado los tornillos, ya que puedes barrerse.
5. Cierre la puerta y coloque la placa de impacto (D) en su posición en el marco de la puerta. Verifique el ajuste con el conjunto del pestillo interior (C) y agregue cuñas de la placa de impacto (E) debajo de la placa (D) según sea necesario. Precaución: Si no se agregan cuñas debajo de la placa de impacto, es posible que la cerradura no enganche bien.
6. Asegure la placa de impacto (D) y las cuñas (E) con los tornillos (H), utilizando los orificios pretaladrados.
7. Compruebe el enganche de la puerta abriéndola y cerrándola. Afloje los tornillos de la placa de impacto (H) y use los orificios de montaje ranurados para mover la placa de impacto (D) según sea necesario.

FIG. 3

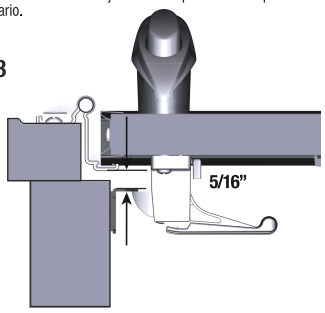

Couper ici
Corta aquí



Percer des trous préalables de 1/8 po, puis percer des trous de 5/16 po
Pretaladre agujeros de 1/8" y luego taladre agujeros de 5/16"

1-3/16"

Zone de la gâche du cadre
Zona de la placa de cierre

Installer sur le côté intérieur de la porte
Colóquelo en el interior de la puerta

Plier sur cette ligne/*Doble sobre esta línea*

Placer autour du bord de la porte
Colocar alrededor del borde de la puerta