Closer Installation Instructions

LARSON

Parts List

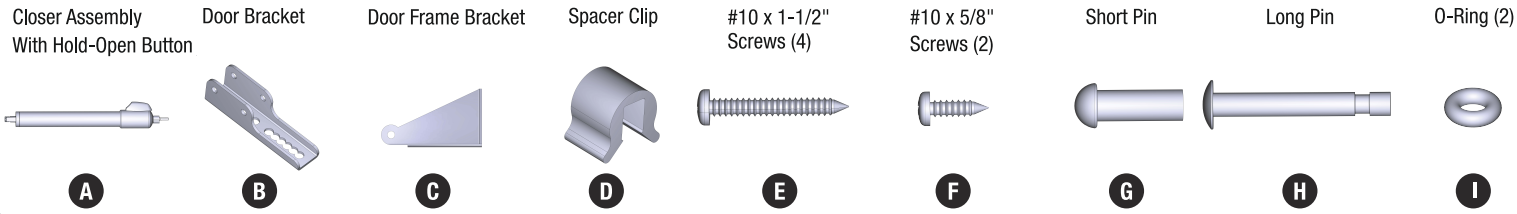

Tools Needed

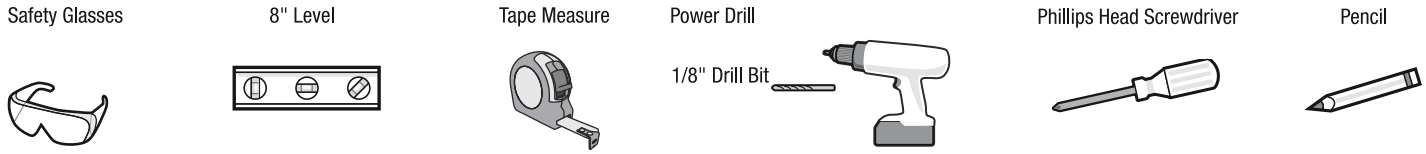

1 Closer Location & Installation

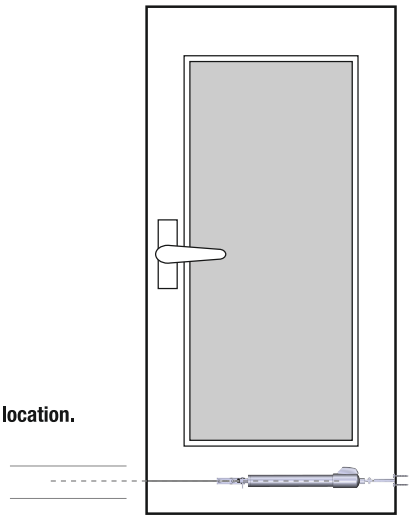

Closer location.

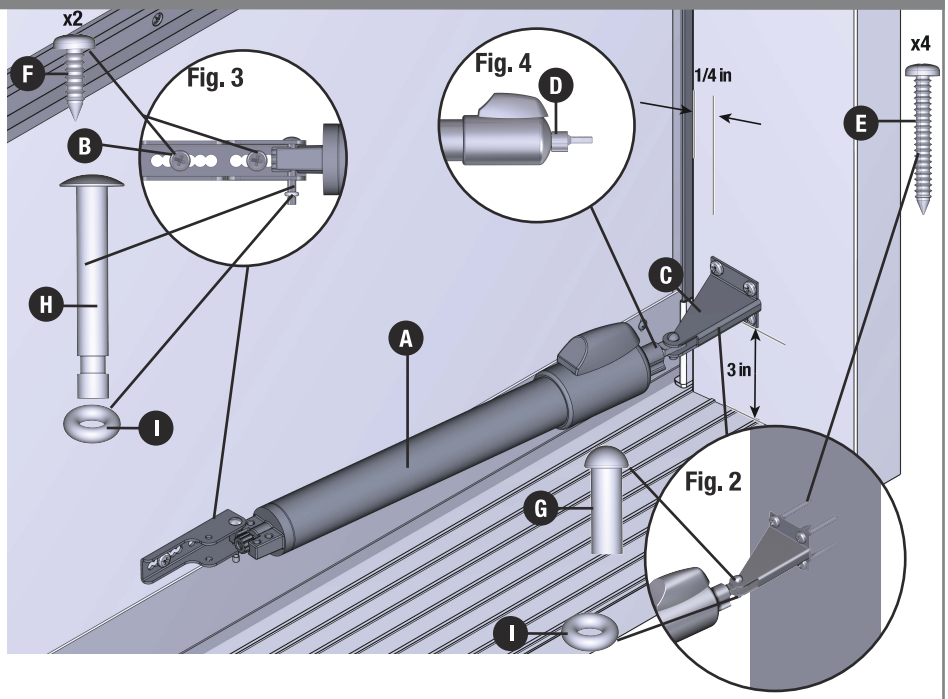

1. Fully open door.
2. Align door frame bracket (C) on door frame as shown in Fig. 2. Mark the four hole locations on the door frame.
3. Drill 1/8" pilot holes in door frame where marked in step 2.
4. Install screws (E x 4) through door frame bracket (C) and into pre-drilled pilot holes.
5. Secure the closer assembly (A) making sure the button faces up to the door frame bracket with the short pin (G) as shown in Fig. 2. Secure pin with o-ring (I).
6. Secure the door bracket (B) to the closer assembly with the long pin (H) as show in Fig. 3. Secure pin with o-Ring (I)
7. Close door.
8. Level the door bracket (B) against the door and drill 1/8" pilot holes in the middle of the two areas shown in Fig. 3 (DO NOT DRILL THROUGH THE DOOR).
9. Remove long pin (H) and o-ring (I) from door bracket (B) and closer assembly (A) for access to the two marked holes. Drill 1/8" pilot holes through both marks and secure door bracket (B) with screws (F x 2). *Caution:* Do not drill through door.
10. Reattach closer assembly (A) to door bracket (B) with the long pin (H) and o-ring (I) as shown in Fig. 3.
11. Remove and discard the spacer clip (D) shown in Fig. 4.

Pro Tips:

To engage hold-open feature: Press the hold-open button and move door to desired position.
To release hold-open feature: Push the door open slightly.

Troubleshooting

For the best experience with your door you can adjust the speed at which the door closes. If your door is slamming or bouncing and not latching, turn the screw clockwise to slow the closure of the door. If the door does not latch fully, turn the screw counterclockwise to increase the speed of closure.

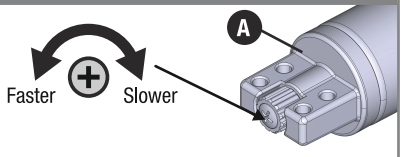

#202221228-0623 / larsondoors.com

©2023 Larson Manufacturing Company, LLC. All rights reserved. LARSON and the Larson logo are trademarks of Larson Manufacturing Company, LLC. Registered trademarks are registered in the U.S. and may be registered internationally. Larson Manufacturing Company, LLC is an operating company of Fortune Brands Innovations, Inc. All trademarks are property of their respective owners.

Directives d'installation du ferme-porte
Instrucciones de instalación para el brazo cerrador

LARSON

Liste de pièces/*Lista de piezas*

Assemblage du ferme-porte avec bouton de maintien en position ouverte *Pistón de cierre con botón de retención*	Support de porte *Soporte de la puerta*	Support du cadre de porte *Soporte del marco de la puerta*	Cale d'espacement *Clip espaciador*	Vis n° 10 x 1 1/2 po (4) *Tornillos N° 10 x 1-1/2 in. (3,8 cm) (4)*	Vis n° 10 x 5/8 po (2) *Tornillos N° 10 x 5/8 in. (1,6 cm) (2)*	Goujon court *Pasador corto*	Goujon long *Pasador largo*	Joint torique (2) *Junta (2)*
A	B	C	D	E	F	G	H	I

Outils requis/*Herramientas necesarias*

Lunettes de sécurité / *Gafas de seguridad*

Niveau de 8 po / *Nivel de 8"*

Ruban à mesurer / *Cinta métrica*

Perceuse électrique / *Taladro eléctrico*

Mèche de 1/8 po / *Broca de 1/8"*

Tournevis Phillips / *Destornillador de cruz*

Crayon / *Lápiz*

1 Emplacement et installation du ferme-porte/*Ubicaciones e instalación de los brazos cerradores*

Emplacement du ferme-porte

La ubicación para el brazo cerrador

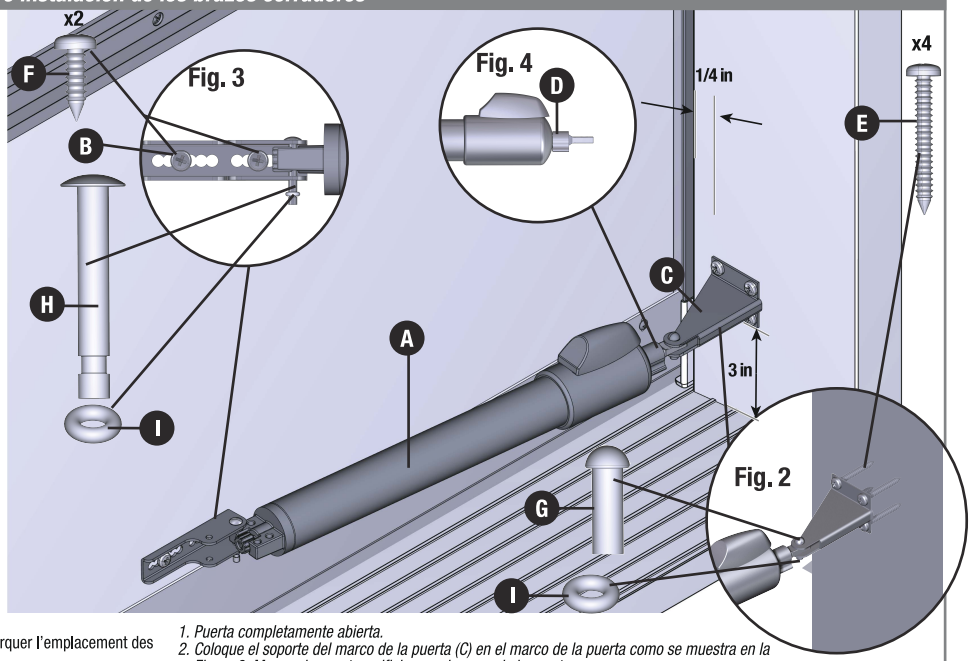

1. Ouvrir entièrement la porte.
2. Aligner le support du cadre de porte (C) sur le cadre de porte, comme illustré à la Fig. 2. Marquer l'emplacement des quatre trous sur le cadre de porte.
3. Percer des trous pilotes de 1/8 po dans le cadre de porte aux endroits marqués à l'étape 2.
4. Installer les quatre vis (E x 4) dans le support du cadre de porte (C), dans les trous pilotes percés au préalable.
5. Fixer l'assemblage du ferme-porte (A) au support du cadre de porte à l'aide du goujon court (G), en veillant à ce que le bouton soit orienté vers le haut, comme illustré à la Fig. 2. Fixer le goujon avec le joint torique (I).
6. Fixer le support de porte (B) à l'assemblage du ferme-porte à l'aide du goujon long (H), comme illustré à la Fig. 3. Fixer le goujon à l'aide du joint torique (I).
7. Fermer la porte.
8. Mettre le support de porte (B) de niveau avec la porte et percer des trous pilotes de 1/8 po au milieu des deux zones illustrées à la Fig. 3 (NE PAS PERCER LA PORTE JUSQU'AU POINT DE LA TRAVERSER).
9. Retirer le goujon long (H) et le joint torique (I) du support de porte (B) et de l'assemblage du ferme-porte (A) pour accéder aux deux trous marqués à percer. Percer des trous pilotes de 1/8 po dans les deux marques et fixer le support de porte (B) avec des vis (F x 2).
   Mise en garde : Ne pas percer la porte au point de la traverser.
10. Refixer l'assemblage du ferme-porte (A) dans le support de porte (B), à l'aide du goujon long (H) et du joint torique (I), comme illustré à la Fig. 3.
11. Retirer et jeter la cale d'espacement (D) illustrée à la Fig. 4.

Conseils de pro :

Pour enclencher le mécanisme de maintien en position ouverte : appuyer sur le bouton de maintien en position ouverte, et placer la porte dans la position désirée.

Pour désenclencher le mécanisme de maintien en position ouverte : pousser légèrement sur la porte pour l'entrouvrir.

1. *Puerta completamente abierta.*
2. *Coloque el soporte del marco de la puerta (C) en el marco de la puerta como se muestra en la Figura 2. Marque los cuatro orificios en el marco de la puerta.*
3. *Taladre los orificios de guía con una bloca de 1/8" en el marco de la puerta, donde se marcaron en el paso 2.*
4. *Instale los tornillos (E x 4) a través del soporte del marco de la puerta (C) en los orificios de guía previamente perforados.*
5. *Instale el conjunto del pistón de cierre (A) con el pasador corto (G) como se muestra en la Fig. 2, asegurándose de que el botón apunte hacia el soporte del marco de la puerta. Asegure el pasador con la junta (I).*
6. *Asegure el soporte de la puerta (B) al conjunto del pistón de cierre con el pasador largo (H) como se muestra en la Fig. 3. Asegure el pasador con junta tórica (I)*
7. *Cierre la puerta.*
8. *Nivele el soporte que va en la puerta (B) y taladre orificios de guía con una broca de 1/8" en medio de las dos áreas que se muestran en la Fig. 3 (NO ATRAVIESE LA PUERTA).*
9. *Retire el pasador largo (H) y la junta tórica (I) del soporte de la puerta (B) y del conjunto del pistón de cierre (A) para acceder a los dos orificios marcados. Taladre los orificios piloto de 1/8" a través de ambas marcas y asegure el soporte de la puerta (B) con tornillos (F x 2).*
   **Atención: No taladre a través de la puerta.*
10. Vuelva a instalar el conjunto del pistón de cierre (A) en el soporte de la puerta (B) con el pasador largo (H) y la junta tórica (I) como se muestra en la Fig. 3.
11. *Retire y deseche el clip espaciador (D) que se muestra en la Fig. 4.*

Consejo de profesional:

Para activar la función de retención: Presione el botón de retención y abra la puerta a la posición deseada.
Para desactivar la función de retención: Empuje la puerta ligeramente hacia a fuera.

Dépannage/*Resolución de problemas*

Pour que votre porte fonctionne de manière optimale, vous pouvez ajuster la vitesse à laquelle votre porte doit se fermer. Si votre porte se ferme en claquant, ou qu'elle rebondit sans s'enclencher complètement, tourner la vis dans le sens horaire afin de ralentir la fermeture de la porte. Si la porte ne s'enclenche pas complètement, tourner la vis dans le sens antihoraire pour accroître la vitesse de la fermeture.

Para obtener la mejor experiencia con su puerta, puede ajustar la velocidad a la que se cierra. Si su puerta se golpea o rebota y no se engancha, gire el tornillo en el sentido horario para reducir la velocidad de cierre de la puerta. Si la puerta no se engancha completamente, gire el tornillo en sentido antihorario para aumentar la velocidad de cierre.

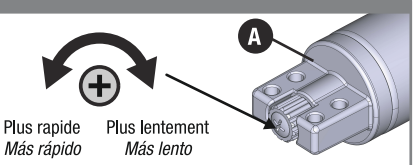

#202221228-0623 / larsondoors.com

©2023 Larson Manufacturing Company, LLC. Tous droits réservés. Les marques déposées sont déposées aux États-Unis et peuvent être déposées à l'international.
©2023 Larson Manufacturing Company, LLC. Todos los derechos reservados. Las marcas registradas están registradas en los EE. UU. y pueden registrarse internacionalmente.